2639AF-33 Oras Optima Köksblandare med avstängning, 9 V

EAN: 6414150102202
RSK: 8312116
static.oras.com/2639AF-33

Köksblandare med elektronisk avstängningsventil 230/9VDC via plug-in transformator, Bluetooth, Automatisk avstängning 4/12 tim. Ettgreppsfunktion via pinnspak, hög svängbar C-utloppspip och strålsamlare. Utloppspipens svängradie är förinställd på 120° (kan begränsas till 0°/60°/360°). Inbyggd spärr för begränsning av temperatur och flöde via Oras 3.0 keramiska kassett. F = flexibel anslutning.

Oras matt black edition. Blandaren är belagd med en Nano-keramisk Coating som ger en extrem slitstark och motståndskraftig yta. Beläggningen är vattenavvisande och beskyddar färgen från UV strålar så att den håller sig lika fin år efter år. Kräver minimalt med underhåll.

- Kök
- Ettgreppsblandare med sidospak, Plug-in transformator, Diskmaskinsventil, Bluetooth®
- Bänkmonterad
- Matt svart
- Svängbar utloppspip
- CASCADE® - stråle
- Fjärrstyrd avstängningsventil för extern utrustning
- Ettgreppsblandare, Pinnspak, Symboler för Varmt/Kallt
- Möjlighet till spärr för begränsning av temperatur och flöde
- ø 30 mm keramisk Eco kassett för flödes- och temperaturkontroll
- Magnetventil, Strömförsörjning
- Flexibel anslutning
- Blandarkroppen är tillverkad i avzinkningshärdig mässing, Justerbara programinställningar via Oras App (Bluetooth)

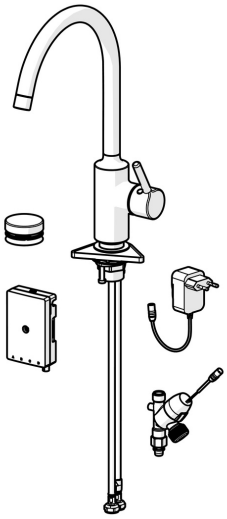

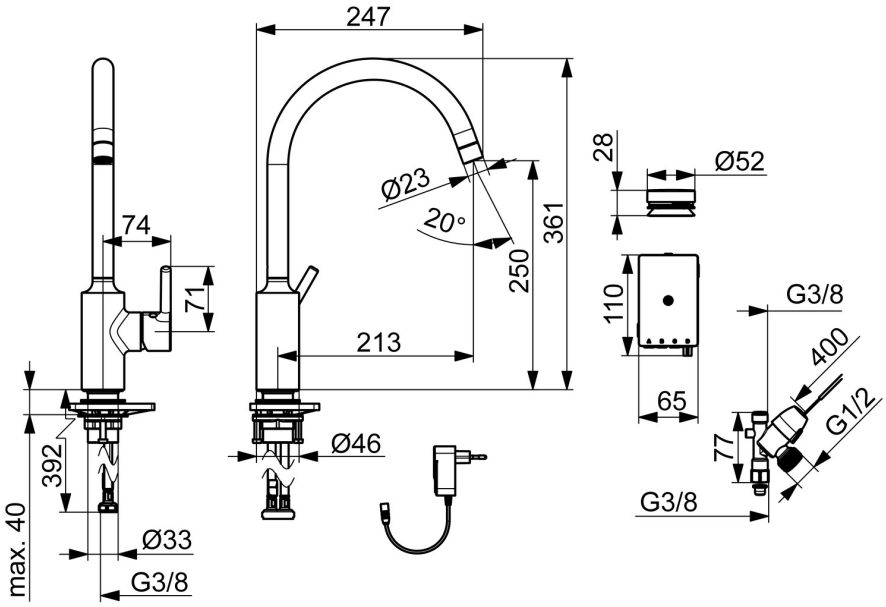

Teknisk data

Flödesegenskaper

Flöde vid 300 kPa (med flödesbegränsare)	**0.18 l/s**
Tryckfall vid flöde (0.1 l/s)	**95 kPa**
Tryckfall vid flöde (0.2 l/s)	**375 kPa**

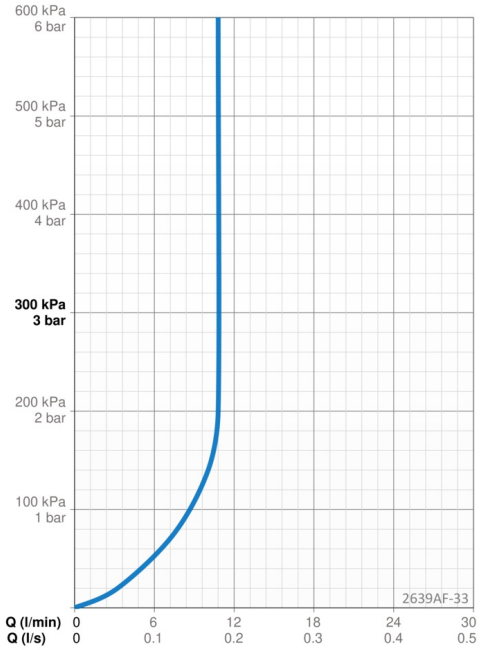

Tekniska egenskaper

Varmvattenanslutning	**max. +70°C**
Arbetstryck	**50 - 1000 kPa**
Anslutning, mått	**G3/8**
Projection	**247 mm**
Backflow prevention (EN1717)	**EB**
Material	**brass**

Programinställningar

Diskmaskinsventil, öppningtid	**4 h / 12 h**

Elektroniska egenskaper

El-anslutning	**230 / 9 V**
Batteri	**CR 2450 3 V**
Bluetooth version	**5.x (D060577)**

Bestämmelser

EU Direktiv	**CE Radio Equipment Directive 2014/53/EU , Low Voltage Directive 2014/35/EU , EMC Directive 2014/30/EU , RoHS Directive 2011/65/EU**
EN standard	**ETSI EN 301 489-1 V1.9.2 , ETSI EN 300 328 v2.2.2 , EN 61000-6-1:2007 , EN 61000-6-3:2007+A1:2011+AC:2012 , EN 60335-1:2012+A11+A13+A1+A14+A2+A15:2021, Part 19.11.4**
Ljudklass	**I (ISO 3822)**
Kapslingsklass	**IP 54 / transformer IP 20**

Godkännanden och Certifikat

Declaration of conformity	**RED**

Reservdelar

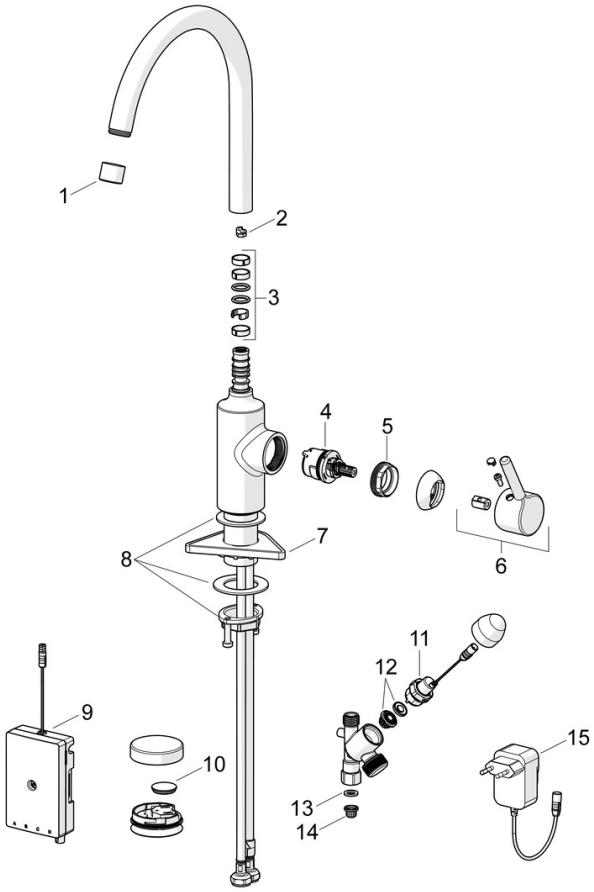

SP2639AF-33

	Namn	Kod	RSK
01	Strålsamlare, STD M22x1 CC A Matt svart	1017047V-33	8280043
02	Begränsare för utloppspip, 60°/0°	159667/10	8347867
02	Begränsare för utloppspip, 60°/0°	159667V	
02	Begränsare för utloppspip, 120°	159670/10	8347866
03	Tätningsserie för utloppspip	1001098V	
04	Reglerinsats, 3.0	1014428V	8387010
05	Fästmutter, M34x1.5	1012133V	8387014
06	Spak Matt svart	1001748V-33	8387189
07	Stödskiva, 100x60mm	158825	8347884
08	Monteringssats	602629V	
09	Styrenhet, 9 V, Bluetooth	1015438V	8398033
10	Batteri, CR2450 3 V Lithium	601468V	8443260
11	Pilotventil, 3 V	601884V-F	8394063
12	Membran	1006500V	8483197
13	Plantätning, 18.5/12x2 EPD	438025/10	
14	Smutsfilter	199257/2	8347831
15	Strömkälla, 230/9 V, 550 mA	199550	8483160

© 2024 Oras Ltd. - www.oras.com - 23.05.2024