PRODUKTBLAD

Läckö Handdukstork

LKC0860 / LKE0860 och LRC0860 / LRE0860

NORDHEM®

TEKNISK SPECIFIKATION:

Yta: Krom / Rostfritt.
Bredd: 600 mm. Höjd: 790 mm. (910 mm inkl. elpatron). Djup: 95-105 mm. c/c röranslutning: 568 mm.
Röranslutning: ½ " RG neråt.
Effekt W (dt50/dt30): se tabell nedan.
Temperaturområde: 0 - 60º C. Vikt netto: se tabell nedan. Vikt inkl. emballage: se tabell nedan.
Elversioner: 230V 150W, IP-Klass IP44.
Vätskefyllning: Vatten-glykol delar 8/2. Vätskevolym: se tabell.

Art.nr.	Namn	Effekt W	Not.	Best.nr.	RSK-nr.	Fyllnadsvol.	Vikt netto	Vikt inkl. emballage
LKC0860	Läckö grundversion krom	325/169	OBS! EJ för VVC	LKC0860	8756333	2,50 lit	6,84 kg	8,20 kg
LKE0860	Läckö Elversion krom	150	Inkl. PK1 elpatron	LKE0860	8756263	2,50 lit	9,70 kg	12,52 kg
LRC0860	Läckö grundversion rostfri	325/169	OBS! EJ för VVC	LRC0860	8756337	2,68 lit	5,58 kg	7,10 kg
LRE0860	Läckö elversion rostfri	150	Inkl. PB1 elpatron	LRE0860	8756267	2,68 lit	8,62 kg	11,38 kg

Notera:
Elversioner levereras monteringsklara med steglös elpatron samt fabriksfylld med vätska.
Elpatronen är standardmonterad på höger sida sett framifrån. OBS! Om elpatronen skall sitta på vänster sida, säg till vid beställning.
OBS! Denna handdukstork får EJ kopplas på VVC-system.

Produktblad-Lxx0860-20110415-1.7

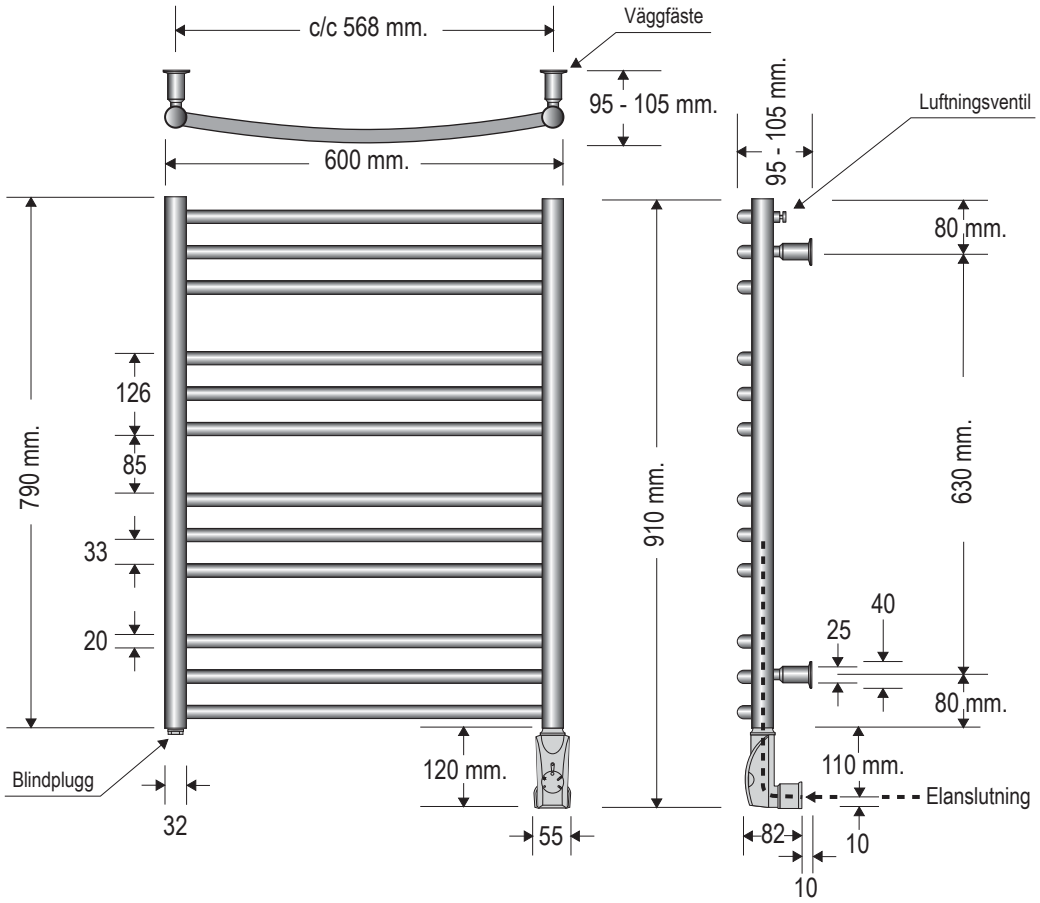

OBS! BORRA ALDRIG HÅL I VÄGGEN UTAN ATT FÖRST HA KONTROLLERAT MÅTTEN PÅ DET AKTUELLA EXEMPLARET.
Det kan finnas mindre måttdifferenser. Nordhem fritar sig allt ansvar om förborrning skett utan att ha följt monteringsanvisningen.
Handdukstorken ska monteras av behörig VVS/El-installatör.
Nordhem förbehåller sig rätten att utan föregående meddelande göra ändringar i produktens tekniska specifikation.

Nordhem Värme AB
Tel: 031 - 23 25 27
Utängarna 26
Fax: 031 - 55 55 79
SE-417 48 Göteborg
info@nordhem.se