Basin/Tvättfat 116W1

11 kg

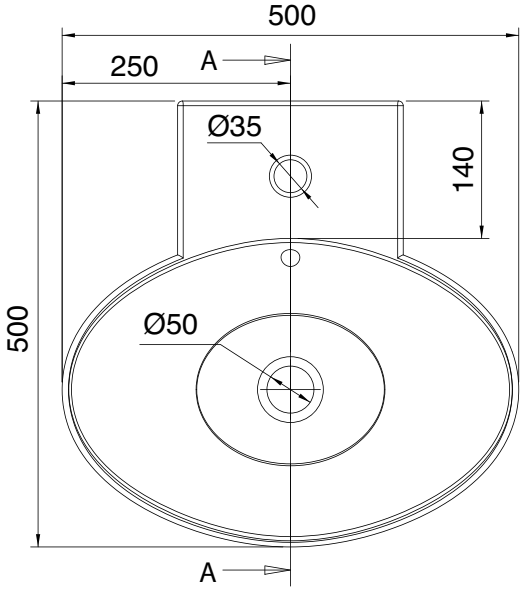

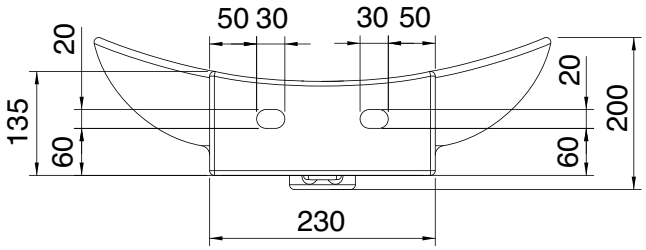

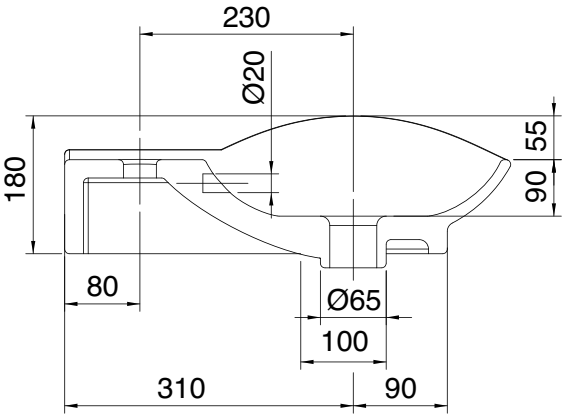

Miller
FINE BATHROOM INTERIORS