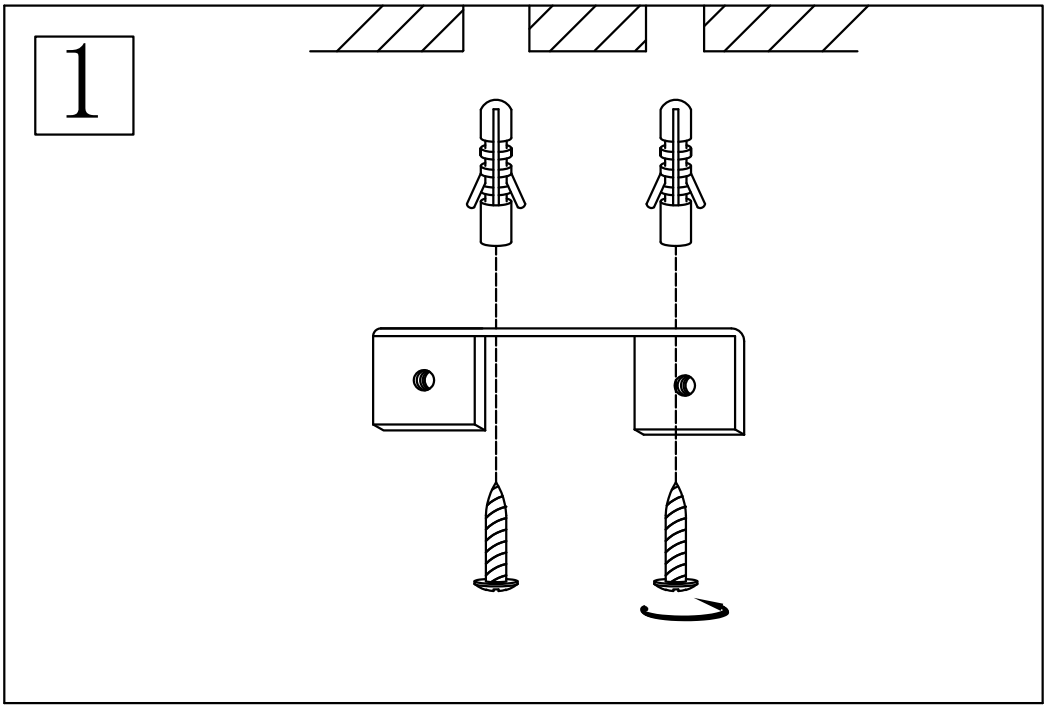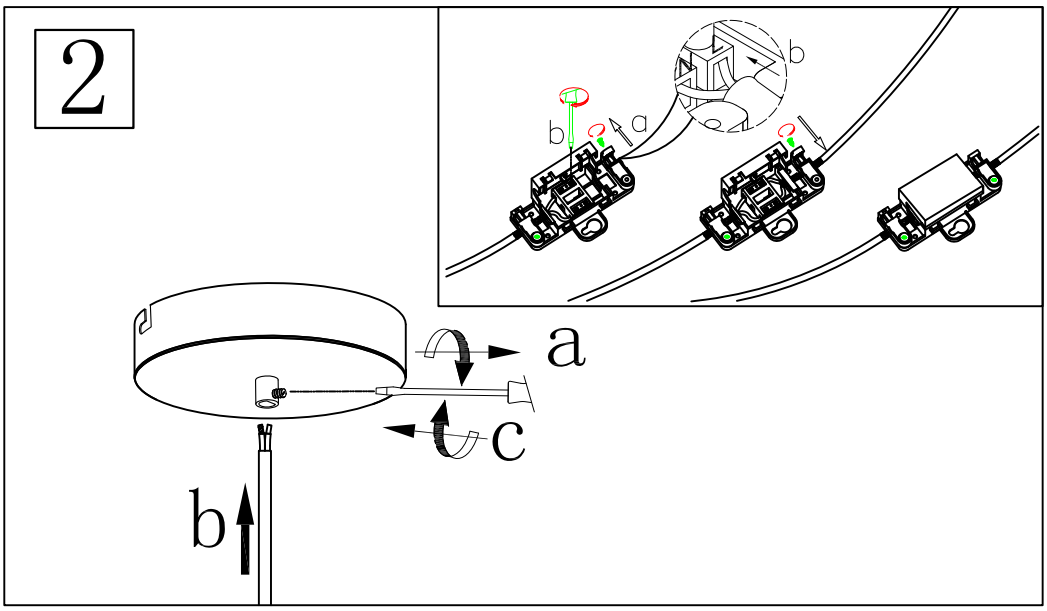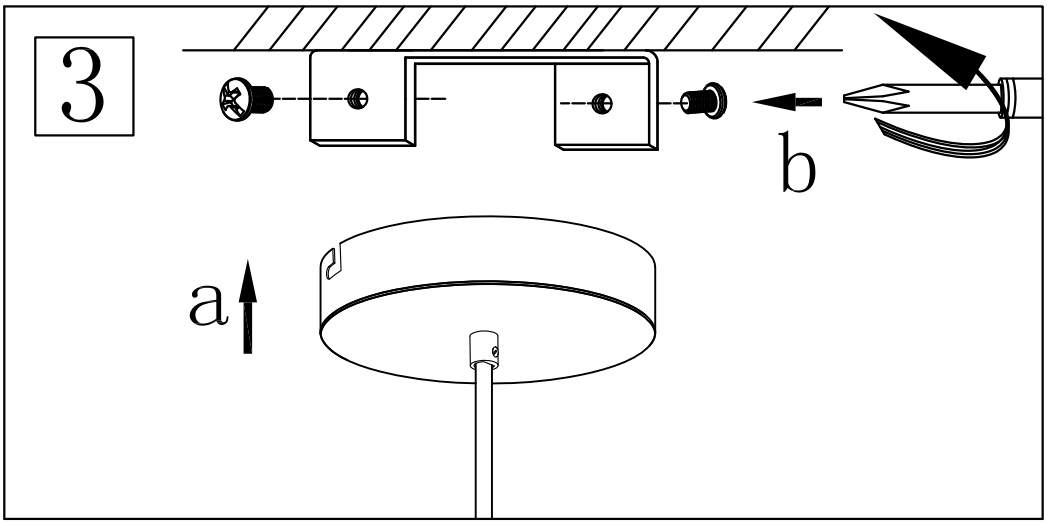SVEDBERGS®
www.svedbergs.se